DEJIMA MESSE NAGASAKI

“美味しい”は長崎の出島から。

DEJI-グルメ

MENU

HONDA GROUP

「仕出し・弁当・折詰　ほんだ商店」

1,000個対応/日

昭和40年創業以来、『一粒のお米にもまごころを』をモットーに
お客様のニーズにあったお弁当を提供させていただきます。

HD-01

ミニオランダ弁当

色々な料理を少しずつお楽しみいただける
お手頃なお弁当です

1,000円（税込）

最大発注個数	1,000個
最低発注個数	5個

HD-02

紫陽花弁当

煮物・焼き物・揚げ物などの料理と二種の
ご飯が入ったお弁当です

1,500円（税込）

最大発注個数	500個
最低発注個数	5個

【注意事項】
・全てのお弁当は、紙パックお茶付きです。内容は季節によって変わる場合がございます。
・ご注文は14日前迄受付ます。変更期限以降のキャンセルは、キャンセル料をいただきます。
・提供可能時間は、8時30分～16時です。
・アレルギー等は、別途お問合せください。

DEJIMA MESSE NAGASAKI

“美味しい”は長崎の出島から。

DEJI-グルメ

MENU

HONDA GROUP

「仕出し・弁当・折詰　ほんだ商店」

1,000個対応/日

昭和40年創業以来、『一粒のお米にもまごころを』をモットーに
お客様のニーズにあったお弁当を提供させていただきます。

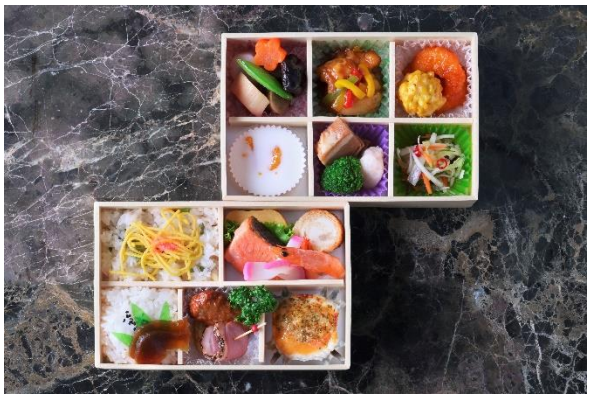

HD-03

和・華・蘭弁当

長崎料亭風の多彩なお料理と二種のご飯が
入った華やかでおもてなし向きのお弁当です

2,000円（税込）

最大発注個数	300個
最低発注個数	5個

HD-05

長崎卓袱弁当

ほんだの一番人気のお弁当！四季折々の
長崎らしい食材を使い、品数もボリュームも
たっぷりです

1,200円（税込）

最大発注個数	1,000個
最低発注個数	5個

【注意事項】
・全てのお弁当は、紙パックお茶付きです。内容は季節によって変わる場合がございます。
・ご注文は14日前迄受付ます。変更期限以降のキャンセルは、キャンセル料をいただきます。
・提供可能時間は、8時30分～16時です。
・アレルギー等は、別途お問合せください。

DEJIMA MESSE NAGASAKI

“美味しい”は長崎の出島から。

DEJI-グルメ

500個以上
500個~300個
300~100個
100個まで
スイーツ・パン
ケータリング・ドリンク

MENU

膳

㈱岩崎商事グループ　膳菜家

600個対応/日

長崎の地で仕出し・お弁当屋として皆様に親しまれ、創業29年を迎える膳菜家。
日替わり弁当や会議用弁当の配達から、冠婚葬祭・ご家庭への仕出し弁当まで、
ご要望に合わせてお作りしています。

岩崎-01　長崎和牛御膳

長崎和牛をステーキ＆ビーフシチューの2種類でお楽しみいただけます。
季節の魚、野菜も盛り込みました。

3,000円（税込）

最大発注個数	200個	最低発注個数	10個

岩崎-02　とっても豪華なトルコライス

ハンバーグ・エビフライ・ヒレカツ・パスタ・ドライカレーが入った、
長崎を楽しめるトルコライスです。

1,500円（税込）

最大発注個数	200個	最低発注個数	10個

岩崎-03　色とりどり中華弁当

角煮・鶏のカシューナッツ炒め・エビチリ・春巻き・シュウマイなど、たっぷりと
中華をお楽しみいただけるお弁当です。

1,500円（税込）

最大発注個数	200個	最低発注個数	10個

岩崎-04　ハンバーグとビーフシチュー弁当

じっくり煮込んだビーフシチューとジューシーなハンバーグ弁当です。

1,500円（税込）

最大発注個数	200個	最低発注個数	10個

【注意事項】
- 全てのお弁当は、お茶等ドリンク付きです。内容は季節によって変わる場合がございます。
- ご注文、数量の変更は14日前まで受付ます。変更期限以降のキャンセルは、キャンセル料をいただきます。
- 提供可能時間は、8時～18時です。
- アレルギー等は、別途お問合せください。

岩崎-05 大きなエビフライと帆立フライ弁当

どんっと大きなエビフライ2本と帆立フライが楽しめるお弁当です。

1,500円（税込）

最大発注個数	200個
最低発注個数	10個

岩崎-06 チキンづくしの弁当

唐揚・チキンステーキ・手羽煮込みが入ったALLチキン弁当です。

1,500円（税込）

最大発注個数	200個
最低発注個数	10個

岩崎-07 ロースカツとヒレカツ弁当

サクッと揚がったロースカツとヒレカツをたっぷり詰め込んだお弁当です。

1,500円（税込）

最大発注個数	200個
最低発注個数	10個

岩崎-08 サンドウィッチ弁当

ミックスサンドとカツサンドの2種に彩り野菜を加えたお弁当です。

1,500円（税込）

最大発注個数	200個
最低発注個数	10個

岩崎-09 ーロステーキ弁当

肉の旨味を凝縮したジューシーなステーキ弁当です。

2,000円（税込）

最大発注個数	200個
最低発注個数	10個

岩崎-10 鰻重

ふっくらと焼いた鰻重をお楽しみください。

2,000円（税込）

最大発注個数	200個
最低発注個数	10個

岩崎-11 寿司弁当

いなり・巻き寿司・穴子棒寿司をお楽しみいただける弁当です。

2,000円（税込）

最大発注個数	200個
最低発注個数	10個

㈱岩崎商事グループ 膳菜家

毎日のお弁当から、会議・冠婚葬祭でお集まりの際の仕出し弁当まで、真心を込めてお作りしています。

㈱岩崎商事グループ　膳菜家

【注意事項】
・全てのお弁当は、お茶等ドリンク付きです。内容は季節によって変わる場合がございます。
・ご注文、数量の変更は14日前まで受付ます。変更期限以降のキャンセルは、キャンセル料をいただきます。
・提供可能時間は、8時～18時です。
・アレルギー等は、別途お問合せください。

DEJIMA MESSE NAGASAKI

“美味しい”は長崎の出島から。

DEJI-グルメ

MENU

500個以上
500個~300個
300~100個
100個まで
スイーツ・パン
ケータリング・ドリンク

湯葉と豆腐の店 梅の花

「梅の花　メルカ長崎店」

300～500個対応/日

「湯葉と豆腐の店　梅の花」ではお客様の健康を考えて、安心してお召し上がりいただける素材を吟味し、一品一品を丁寧に、丹精込めて作っています。

UH-01 梅の花中華弁当

梅の花のチャイナ業態の食材を取り入れたお弁当　1,800円（税込）

最大発注個数	500個	最低発注個数	20個

UH-02 梅の花和食弁当

梅の花のスタンダードのお弁当　1,800円（税込）

最大発注個数	500個	最低発注個数	20個

UH-03 梅の花ハンバーグ弁当

梅の花の定番と豆腐ハンバーグのお弁当　2,200円（税込）

最大発注個数	500個	最低発注個数	20個

【平日】昼11時～15時30分(14時30分OS)
夜17時～21時30分(20時30分OS)
【土日祝】昼11時～16時(15時OS)
夜17時～22時(21時OS)

【注意事項】
・全てのお弁当は、お茶付きです。内容は季節によって変わる場合がございます。
・ご注文は14日前まで受付ます。変更期限以降のキャンセルは、キャンセル料をいただきます。
・提供可能時間は、11時～14時です。
・アレルギー等は、別途お問合せください。

DEJIMA MESSE NAGASAKI

“美味しい”は長崎の出島から。

DEJI-グルメ

MENU

1,000個対応/日

「ホテルセントヒル長崎」

ホテル セントヒル長崎

出島メッセ長崎から徒歩12分。小高い丘に立地するエキゾチックなホテルです。スタッフのおもてなしと笑顔に自信があります。
長崎を感じられるようなお料理をお届けいたします。

SH-01

長崎うまかもん弁当　華

長崎のうまかもんをギュっと詰め込みました！
地元の食材をお楽しみください。

1,500円（税込）

最大発注個数	1,000個
最低発注個数	20個

お品書き

・長崎皿うどん
・オランダ風車豚の煮込み
・しまばら鶏の唐揚げ
・長崎ハトシ
・焼き魚
・五島で育った三菜
・長崎しっぽく漬
・季節のデザート
・三色ごはん

HOLLAND

オランダ 風車豚 Windmill pork

連日、ご注文の場合は内容を変更いたしますのでご相談ください。

【注意事項】
・全てのお弁当は、お茶等ドリンク付きです。内容は季節によって変わる場合がございます。
・ご注文、数量の変更は14日前まで受付ます。変更期限以降のキャンセルは、キャンセル料をいただきます。
・提供可能時間は、10時～20時です。
・アレルギー等は、別途お問合せください。

DEJIMA MESSE NAGASAKI

“美味しい”は長崎の出島から。

DEJI-グルメ

MENU

「ホテルセントヒル長崎」

1,000個対応/日

ホテル セントヒル長崎

出島メッセ長崎から徒歩12分。小高い丘に立地するエキゾチックなホテルです。スタッフのおもてなしと笑顔に自信があります。
長崎を感じられるようなお料理をお届けいたします。

SH-02

長崎うまかもん弁当　麗

長崎のうまかもんをギュっと詰め込みました！
地元の食材をお楽しみください。

2,000円（税込）

最大発注個数	1,000個
最低発注個数	20個

【長崎うまかもん弁当　華】に佐世保レモンステーキ、長崎県産アジフライ、長崎あご出汁シュウマイなどをグレードアップした内容になっています。

SH-03

サンドイッチBOX

モーニングセミナー等でご利用ください！

1,100円（税込）

最大発注個数	1,000個
最低発注個数	20個

【注意事項】
・全てのお弁当は、お茶等ドリンク付きです。内容は季節によって変わる場合がございます。
・ご注文、数量の変更は14日前まで受付ます。変更期限以降のキャンセルは、キャンセル料をいただきます。
・提供可能時間は、10時～20時です。※サンドイッチBOXは6:30から対応可能です。
・アレルギー等は、別途お問合せください。

DEJIMA MESSE NAGASAKI

“美味しい”は長崎の出島から。

DEJI-グルメ

MENU

「いずや桔梗庵」

1,500個対応/日

長崎の味として35年。定番洋食から高級会席料理まで、幅広く取り揃えました。
手作りならではの味わいに仕立てたお弁当が自慢です。
健康にもこだわり、野菜たっぷりの彩り豊かなお弁当を真心こめてお作りします。

IZ-01 大村寿司弁当

大村寿司や皿うどん、長崎産ブリ照焼、浦上そぼろなど
郷土料理が盛りだくさんのお弁当です。

1,500円（税込）

最大発注個数	3,000個	最低発注個数	20個

IZ-02 特選中華弁当

長崎名物スーパイコや長崎角煮やえびチリなど、
中華料理を取り揃えました。

1,500円（税込）

最大発注個数	3,000個	最低発注個数	20個

IZ-03 三色寿司弁当

彩りもよく大人気の三色そぼろ寿司と長崎産真あじカツや
海老の紫陽花揚げ等　長崎のお料理が沢山です。

1,500円（税込）

最大発注個数	3,000個	最低発注個数	20個

IZ-04 和華蘭弁当

ハトシやスーパイコなど、長崎の和洋中のお料理を
1つのお弁当に盛り込みました。

1,500円（税込）

最大発注個数	3,000個	最低発注個数	20個

【注意事項】
・全てのお弁当は、紙パックお茶付きです。内容は季節によって変わる場合がございます。
・ご注文、数量の変更は14日前まで受付ます。変更期限以降のキャンセルは、キャンセル料をいただきます。
・提供可能時間は、7時～17時です。（相談可。土日は少し早くお届けをお願いする場合があります）
・アレルギー等は、別途お問合せください。

DEJIMA MESSE NAGASAKI

“美味しい”は長崎の出島から。

DEJI-グルメ

MENU

いずや 桔梗庵

「いずや桔梗庵」

1,500個対応/日

長崎の味として35年。定番洋食から高級会席料理まで、幅広く取り揃えました。
手作りならではの味わいに仕立てたお弁当が自慢です。
健康にもこだわり、野菜たっぷりの彩り豊かなお弁当を真心こめてお作りします。

IZ-05 中華弁当

長崎と言えばこれ！ スーパイコや春巻き、えびチリなど盛りだくさん。

1,000円（税込）

最大発注個数	3,000個
最低発注個数	20個

IZ-06 長崎彩華

皿うどん入りの松花堂風弁当です。

1,000円（税込）

最大発注個数	3,000個
最低発注個数	20個

IZ-07 三色そぼろ弁当A

彩りの良い三色弁当。肉じゃがとの相性◎。

1,000円（税込）

最大発注個数	3,000個
最低発注個数	20個

IZ-08 郷土料理弁当

お手軽な長崎の郷土料理…皿うどんやハトシ、浦上そぼろなど。

1,000円（税込）

最大発注個数	3,000個
最低発注個数	20個

IZ-09 トルコライス

長崎のソウルフード。大人のお子様ランチ。

1,000円（税込）

最大発注個数	3,000個
最低発注個数	20個

IZ-10 石だたみ

ちょっと甘めのお寿司が入った豪華なお弁当です。

1,200円（税込）

最大発注個数	500個
最低発注個数	20個

【注意事項】
・全てのお弁当は、紙パックお茶付きです。内容は季節によって変わる場合がございます。
・ご注文、数量の変更は14日前まで受付ます。変更期限以降のキャンセルは、キャンセル料をいただきます。
・提供可能時間は、7時～17時です。（相談可。土日は少し早くお届けをお願いする場合があります）
・アレルギー等は、別途お問合せください。

DEJIMA MESSE NAGASAKI

“美味しい”は長崎の出島から。

DEJI-グルメ

500個以上
500個~300個
300~100個
100個まで
スイーツ・パン
ケータリング・ドリンク

MENU

「いずや桔梗庵」

1,500個対応/日

長崎の味として35年。定番洋食から高級会席料理まで、幅広く取り揃えました。
手作りならではの味わいに仕立てたお弁当が自慢です。
健康にもこだわり、野菜たっぷりの彩り豊かなお弁当を真心こめてお作りします。

IZ-11 大村寿司会席（花）

大村寿司を中心に和華蘭のおかずを取り揃えました。

1,800円（税込）

最大発注個数	1,500個	最低発注個数	20個

IZ-12 中華会席

長崎らしい中華料理会席（炒飯を白ごはんに変更可。
その際は肉団子が角煮に変わります）

1,800円（税込）

最大発注個数	1,500個	最低発注個数	20個

IZ-13 トルコライス会席

長崎県民のソウルフードを上品な会席風に仕上げました。

1,800円（税込）

最大発注個数	1,500個	最低発注個数	20個

IZ-14 松花会席

三種のごはんと人気のおかずを盛り付けました。

1,800円（税込）

最大発注個数	1,500個	最低発注個数	20個

【注意事項】
・全てのお弁当は、紙パックお茶付きです。内容は季節によって変わる場合がございます。
・ご注文、数量の変更は14日前まで受付ます。変更期限以降のキャンセルは、キャンセル料をいただきます。
・提供可能時間は、7時～17時です。（相談可。土日は少し早くお届けをお願いする場合があります）
・アレルギー等は、別途お問合せください。

DEJIMA MESSE NAGASAKI

“美味しい”は長崎の出島から。

DEJI-グルメ

MENU

「いずや桔梗庵」

1,500個対応/日

長崎の味として35年。定番洋食から高級会席料理まで、幅広く取り揃えました。
手作りならではの味わいに仕立てたお弁当が自慢です。
健康にもこだわり、野菜たっぷりの彩り豊かなお弁当を真心こめてお作りします。

IZ-15 大村寿司会席（月）

大村寿司をメインに、角煮、鮭の塩焼き、海老の紫陽花揚げなどおかずがもりだくさんの会席です。

2,300円（税込）

最大発注個数	1500個	最低発注個数	20個

IZ-16 季節会席

季節に合わせたごはんや果物がたのしめます。

2,300円（税込）

最大発注個数	1,500個	最低発注個数	20個

IZ-17 大村寿司と特選ハンバーグ会席

大村寿司と特選ハンバーグ、煮物など、相性抜群の会席弁当です。

2,300円（税込）

最大発注個数	1,500個	最低発注個数	20個

IZ-18 角煮会席

角煮めしとブリの照焼き、長崎サラダなどバランスの良い会席弁当です。

2,300円（税込）

最大発注個数	1,500個	最低発注個数	20個

【注意事項】
・全てのお弁当は、紙パックお茶付きです。内容は季節によって変わる場合がございます。
・ご注文、数量の変更は14日前まで受付ます。変更期限以降のキャンセルは、キャンセル料をいただきます。
・提供可能時間は、7時～17時です。（相談可。土日は少し早くお届けをお願いする場合があります）
・アレルギー等は、別途お問合せください。

DEJIMA MESSE NAGASAKI

“美味しい”は長崎の出島から。

DEJI-グルメ

MENU

「いずや桔梗庵」

300個対応/日

長崎の味として35年。定番洋食から高級会席料理まで、幅広く取り揃えました。
手作りならではの味わいに仕立てたお弁当が自慢です。
健康にもこだわり、野菜たっぷりの彩り豊かなお弁当を真心こめてお作りします。

IZ-19 二段会席

上品なおかずと彩りちらし寿司の取り合わせが良い会席弁当。 （お吸い物付）

3,300円（税込）

最大発注個数	300個	最低発注個数	5個

IZ-20 華御膳

お肉と海鮮と煮物が揃った会席弁当。
（お吸い物付）

3,300円（税込）

最大発注個数	300個	最低発注個数	5個

【注意事項】
・全てのお弁当は、紙パックお茶付きです。内容は季節によって変わる場合がございます。
・ご注文、数量の変更は14日前まで受付ます。変更期限以降のキャンセルは、キャンセル料をいただきます。
・提供可能時間は、7時～17時です。（相談可、土日は少し早くお届けをお願いする場合があります）
・アレルギー等は、別途お問合せください。

DEJIMA MESSE NAGASAKI

“美味しい”は長崎の出島から。

DEJI-グルメ

MENU

「いずや桔梗庵」

500個対応/日

長崎の味として35年。定番洋食から高級会席料理まで、幅広く取り揃えました。
手作りならではの味わいに仕立てたお弁当が自慢です。
健康にもこだわり、野菜たっぷりの彩り豊かなお弁当を真心こめてお作りします。

IZ-21 和朝食（ちらし寿司）

サーモンの塩焼きや煮物など朝食にぴったりのメニューをご用意しました。

1，200円（税込）

最大発注個数	500個	最低発注個数	20個

IZ-22 和朝食（おにぎり）

サーモンの塩焼きや煮物など朝食にぴったりのメニューをご用意しました。

1，200円（税込）

最大発注個数	500個	最低発注個数	20個

【注意事項】
・全てのお弁当は、紙パックお茶付きです。内容は季節によって変わる場合がございます。
・ご注文、数量の変更は14日前まで受付ます。変更期限以降のキャンセルは、キャンセル料をいただきます。
・提供可能時間は、7時～17時です（相談可）
・アレルギー等は、別途お問合せください。

DEJIMA MESSE NAGASAKI

“美味しい”は長崎の出島から。

DEJI-グルメ

500個以上
500個~300個
300~100個
100個まで
スイーツ・パン
ケータリング・ドリンク

MENU

いずや 桔梗庵

「いずや桔梗庵」

1,500個対応/日

長崎の味として35年。定番洋食から高級会席料理まで、幅広く取り揃えました。
手作りならではの味わいに仕立てたお弁当が自慢です。
健康にもこだわり、野菜たっぷりの彩り豊かなお弁当を真心こめてお作りします。

IZ-23 トルコライス弁当

長崎市民のソウルフード！

800円（税込）

最大発注個数	1,500個	最低発注個数	20個

IZ-24 洋風弁当（南蛮）

チキンライスと南蛮の取り合わせがばっちり。

800円（税込）

最大発注個数	1,500個	最低発注個数	20個

IZ-25 三色そぼろ弁当B

三色ごはんと肉じゃが、いわしバーグの取り合わせが最高。

800円（税込）

最大発注個数	1,500個	最低発注個数	20個

IZ-26 洋風弁当（ハンバーグ）

チキンライスとハンバーグの取り合わせ。

800円（税込）

最大発注個数	1,500個	最低発注個数	20個

【注意事項】
・全てのお弁当は、紙パックお茶付きです。内容は季節によって変わる場合がございます。
・ご注文、数量の変更は14日前まで受付ます。変更期限以降のキャンセルは、キャンセル料をいただきます。
・提供可能時間は、7時～17時です（相談可）
・アレルギー等は、別途お問合せください。

DEJIMA MESSE NAGASAKI

“美味しい”は長崎の出島から。

DEJI-グルメ

MENU

「いずや桔梗庵」

300個対応/日

長崎の味として35年。定番洋食から高級会席料理まで、幅広く取り揃えました。
手作りならではの味わいに仕立てたお弁当が自慢です。
健康にもこだわり、野菜たっぷりの彩り豊かなお弁当を真心こめてお作りします。

IZ-27

サンドイッチBOX

2種類のサンドイッチとおしゃれなサラダの
取り合わせ

1,200円（税込）

最大発注個数	300個	最低発注個数	20個

IZ-28

モーニングセット

サンドイッチとサラダ、フルーツなどを取り
合わせた朝食にぴったりのメニューです。

1,800円（税込）

最大発注個数	300個	最低発注個数	20個

【注意事項】
・オレンジジュース200ml付きです。
・ご注文、数量の変更は14日前まで受付ます。変更期限以降のキャンセルは、キャンセル料をいただきます。
・提供可能時間は、7時～10時です。（相談可）
・アレルギー等は、別途お問合せください。

DEJIMA MESSE NAGASAKI

“美味しい”は長崎の出島から。

DEJI-グルメ

MENU

KYOWA

「長崎和華蘭弁当」

1,000個対応/日

【長崎和華蘭弁当】 阿蘭陀、中国、日本の文化が融合した和華蘭（わからん）文化は長崎という土地だからこそ生まれた文化です。

長崎の美味しいものを食べて欲しい！和華蘭文化にちなんだ食材でお弁当を作りお届けします。

KS-01 長崎和華蘭弁当 龍（りゅう）

炊き込みご飯にゆうこう真鯛を載せました。バランスの摂れた贅沢な弁当です。

2,200円（税込）

最大発注個数	1,000個	最低発注個数	300個

KS-02 長崎和華蘭弁当 鼓（つづみ）

長崎産のアジフライ・ハトシを入れて長崎を演出しました。ご飯は炊き込みご飯です。

1,650円（税込）

最大発注個数	1,000個	最低発注個数	300個

KS-03 長崎和華蘭弁当 踊（おどり）

大粒の焼売を贅沢に使い、長崎産のアジフライを使いました。彩り豊かなお弁当です。

1,100円（税込）

最大発注個数	1,000個	最低発注個数	300個

長崎和食界の 風雲児！
「旬彩 ながや」永石一成
プロデュース

創業70年の歴史を持つ協和商工と
長崎の食材でコラボレーション

【注意事項】
・全てのお弁当は、お茶等ドリンク付きです。内容は季節によって変わる場合がございます。
・ご注文、数量の変更は14日前まで受付ます。変更期限以降のキャンセルは、キャンセル料をいただきます。
・提供可能時間は、11時～15時です。※賞味期限は3時間となっております。

DEJIMA MESSE NAGASAKI

“美味しい”は長崎の出島から。

DEJI-グルメ

MENU

KYOWA

「長崎和華蘭弁当」

1,000個対応/日

【長崎和華蘭弁当】 阿蘭陀、中国、日本の文化が融合した和華蘭（わからん）文化は長崎という土地だからこそ生まれた文化です。

長崎の美味しいものを食べて欲しい！和華蘭文化にちなんだ食材でお弁当を作りお届けします。

KS-04 長崎和華蘭弁当

椿（つばき）

炊き込みご飯、ゆうこう真鯛を使い、贅沢な食べやすい弁当です。

2,000円（税込）

最大発注個数	1,000個
最低発注個数	300個

KS-05 長崎和華蘭弁当

紫陽花（あじさい）

豚角煮、長崎産アジフライを入れて、バランスの取れた食べやすい弁当です。

1,500円（税込）

最大発注個数	1,000個
最低発注個数	300個

【注意事項】
・全てのお弁当は、お茶等ドリンク付きです。内容は季節によって変わる場合がございます。
・ご注文、数量の変更は14日前まで受付ます。変更期限以降のキャンセルは、キャンセル料をいただきます。
・提供可能時間は、11時～15時です。※賞味期限は3時間となっております。

DEJIMA MESSE NAGASAKI

“美味しい”は長崎の出島から。

DEJI-グルメ

MENU

500個以上
500個~300個
300~100個
100個まで
スイーツ・パン
ケータリング・ドリンク

「長崎中華点心　チャイデリカ」

500個対応/日

長崎街道かもめ市場と長崎新地中華街そばにある≪ チャイデリカ ≫。
「もっと手軽に美味しい中華を食べてもらいたい」との思いを込めて一つずつ丁寧に作っています。
長崎の新鮮な食材をふんだんに使用した≪長崎中華弁当≫は3種類ご用意しております。
老舗中華料理店から招いた一流コックによる本格長崎中華の味をご堪能ください。

CD-01　長崎中華弁当　阿茶（あちゃ）さん

長崎名物皿うどんや海老すり身をパンで包み揚げたハトシなど、
古くから伝わる長崎中華の味を織りまぜたお弁当です。

1,400円（税込）

最大発注個数	200個	最低発注個数	20個

CD-02　長崎中華弁当　つばき

長崎名物皿うどんをメインに春巻きや青椒肉絲、特製唐揚げなど、
人気のメニューを散りばめたお弁当です。

1,010円（税込）

最大発注個数	200個	最低発注個数	20個

※日替わり弁当

CD-03　長崎中華弁当　紫陽花（あじさい）

一流コックがつくる、長崎の素材を生かした日替わり弁当。（写真は一例です）

810円（税込）

最大発注個数	500個	最低発注個数	20個

チャイデリカの商品紹介

シェントウジャン
鹹豆漿

台湾の朝ごはん、豆乳スープ。
おぼろ豆腐の様に
ゆるく固まった豆乳は
カラダをやさしく温めてくれます。

ナガサキセイコウコショウモチ
長崎成功胡椒餅

台湾夜市で人気の胡椒餅。
豚肉、筍、ねぎ、
５種類のスパイスを効かせた
スパイシーでクセになる一品。

【注意事項】
・全てのお弁当は、紙パックお茶付きです。内容は季節によって変わる場合がございます。
・ご注文、数量の変更は14日前まで受付ます。変更期限以降のキャンセルは、キャンセル料をいただきます。
・提供可能な時間帯は、11時～18時です。

DEJIMA MESSE NAGASAKI

“美味しい”は長崎の出島から。

DEJI-グルメ

MENU

「長崎スカイホテルチェーン」

200個対応/日

長崎スカイホテル/ブルースカイホテル/ホテル長崎

長崎の街を一望できる稲佐山の中腹に位置する、料理と眺望自慢のホテルです。
様々なシーンでご利用頂ける、安全・安心の特製弁当を是非ご賞味ください。

NS-02 三色そぼろ弁当

彩り豊かで多彩な具材を使用した
一番人気のお弁当です。

2,500円（税込）

最大発注個数	200個
最低発注個数	10個

NS-03 三月（みづき）弁当

バラエティ豊かなホテル定番のお弁当です。

2,000円（税込）

最大発注個数	200個
最低発注個数	10個

【注意事項】
・全てのお弁当は、お茶等ドリンク付きです。内容は季節によって変わる場合がございます。
・ご注文、数量の変更は14日前まで受付ます。変更期限以降のキャンセルは、キャンセル料をいただきます。
・提供可能時間は、11時～18時です。
・アレルギー等は、別途お問合せください。

DEJIMA MESSE NAGASAKI

“美味しい”は長崎の出島から。

DEJI-グルメ

MENU

「長崎スカイホテルチェーン」

200個対応/日

長崎スカイホテル/ブルースカイホテル/ホテル長崎

長崎の街を一望できる稲佐山の中腹に位置する、料理と眺望自慢のホテルです。
様々なシーンでご利用頂ける、安全・安心の特製弁当を是非ご賞味ください。

NS-04 幕の内弁当

リーズナブルでお手頃な
ホテル特製　幕の内弁当です。

1,500円（税込）

最大発注個数	200個
最低発注個数	10個

【注意事項】
・全てのお弁当は、お茶等ドリンク付きです。内容は季節によって変わる場合がございます。
・ご注文、数量の変更は14日前まで受付ます。変更期限以降のキャンセルは、キャンセル料をいただきます。
・提供可能時間は、11時～18時です。
・アレルギー等は、別途お問合せください。

DEJIMA MESSE NAGASAKI

“美味しい”は長崎の出島から。

DEJI-グルメ

MENU

仕出し 縁結び en musubi

「縁結び」

500個対応/日

私達はいつも、おいしいものをお客様へご提供したいと思います。おいしいものは
心の扉を開く力があります。「食」を通じて“人と人を結ぶ処”それが「縁結び」です。
旬の食材が持つ“いのち”を大切にして一品一品真心を込めてお作りします。
是非「縁結び」の商品をご利用下さい。

EN-02 松華堂弁当「のぞみ」

お肉、お魚、副菜をバランスよく盛りつけたお弁当です。

1,000円（税込）

最大発注個数	400個	最低発注個数	30個

EN-03 長崎本格中華彩り12

12コマに長崎のおいしさを詰め込みました。おもてなしに
最適なお弁当です

1,500円（税込）

最大発注個数	400個	最低発注個数	20個

EN-04 九重彩り御膳

目にも鮮やかで、お肉、お魚、お煮しめ、三色のご飯と
充実したお弁当です。

1,500円（税込）

最大発注個数	300個	最低発注個数	20個

EN-05 長崎本格中華蘭々

長崎中華街で昔から愛される人気のお料理を詰め込んだ
おもてなし弁当です。

2,000円（税込）

最大発注個数	400個	最低発注個数	15個

【注意事項】
・全てのお弁当は、お茶等ドリンク付きです。内容は季節によって変わる場合がございます。
・ご注文、数量の変更は14日前まで受付ます。変更期限以降のキャンセルは、キャンセル料をいただきます。
・提供可能時間は、10時～18時です。
・アレルギー等は、別途お問合せください。

DEJIMA MESSE NAGASAKI

“美味しい”は長崎の出島から。

DEJI-グルメ

MENU

仕出し 縁結び en musubi

「縁結び」

500個対応/日

私達はいつも、おいしいものをお客様へご提供したいと思います。おいしいものは
心の扉を開く力があります。「食」を通じて“人と人を結ぶ処”それが「縁結び」です。
旬の食材が持つ“いのち”を大切にして一品一品真心を込めてお作りします。
是非「縁結び」の商品をご利用下さい。

EN-06 旬彩御膳

人気の混ぜご飯に、エビフライ、鮭、お煮しめとぎっしり詰まったお弁当です。

2,000円（税込）

最大発注個数	300個	最低発注個数	15個

EN-08 油淋鶏＆海老プリマヨ御膳

当店自慢の油淋鶏とぷりぷりの海老が入った人気の商品です。

2,200円（税込）

最大発注個数	100個	最低発注個数	15個

EN-09 ハンバーグ＆ローストビーフ御膳

当店自慢の手作りハンバーグと柔らかいローストビーフが入ったお弁当です。

2,000円（税込）

最大発注個数	100個	最低発注個数	15個

EN-10 色彩御膳

見た目に鮮やかで、4種のご飯も人気の商品です。

1,650円（税込）

最大発注個数	100個	最低発注個数	20個

【注意事項】
・全てのお弁当は、お茶等ドリンク付きです。内容は季節によって変わる場合がございます。
・ご注文、数量の変更は14日前まで受付ます。変更期限以降のキャンセルは、キャンセル料をいただきます。
・提供可能時間は、10時～18時です。
・アレルギー等は、別途お問合せください。

DEJIMA MESSE NAGASAKI

“美味しい”は長崎の出島から。

DEJI-グルメ

MENU

500個以上
500個～300個
300～100個
100個まで
スイーツ・パン
ケータリング・ドリンク

Delicious Restaurant Attic View Sea

「Delicious Restaurant Attic」

500個対応/日

長崎港を一望出来る商業施設「長崎出島ワーフ」の1Fにあるカフェレストラン。
長崎名物の“トルコライス”や龍馬カプチーノ、本格ナポリピッツァなどあります。

AC-01 野菜たっぷりサンドイッチBOX

県内産野菜をたっぷりサンドしたサンドイッチ。

1,000円（税込）

最大発注個数 500個　最低発注個数 10個

AC-02 トルコライス弁当

とんかつが乗った長崎名物。お茶付き。

1,000円（税込）

最大発注個数 500個　最低発注個数 10個

AC-03 日替わり弁当

店舗にて提供している日替わりランチをお弁当に。

1,000円（税込）

最大発注個数 500個　最低発注個数 10個

AC-04 特製トルコライス弁当

エビフライ、ヒレカツなどが乗ったボリューム満点のトルコライス。

1,500円（税込）

最大発注個数 500個　最低発注個数 10個

【注意事項】
・全てのお弁当は、お茶等ドリンク付きです。内容は季節によって変わる場合がございます。
・ご注文、数量の変更は14日前まで受付ます。変更期限以降のキャンセルは、キャンセル料をいただきます。
・提供可能時間は、9時～20時です。
・アレルギー等は、別途お問合せください。

DEJIMA MESSE NAGASAKI

“美味しい”は長崎の出島から。

DEJI-グルメ

MENU

250個対応/日

Hilton NAGASAKI

「ヒルトン長崎」

長崎駅の西口正面に位置し、MICE施設「出島メッセ長崎」に隣接する長崎の新しいランドマークホテル「ヒルトン長崎」

HT-01

Dejima弁当

長崎の食材を使用したホテルらしい洋食弁当です。

1,800円（税込）

最大発注個数	250個
最低発注個数	10個

HT-02

Glover弁当

和食、中華、西洋料理を取り入れて長崎の食材と異国より伝わった食文化を融合させたお弁当です。

1,800円（税込）

最大発注個数	250個
最低発注個数	10個

【注意事項】
・全てのお弁当は、お茶等ドリンク付きです。内容は季節によって変わる場合がございます。
・ご注文、数量の変更は14日前まで受付ます。変更期限以降のキャンセルは、キャンセル料をいただきます。
・提供可能時間は、11時～21時です。※時間外につきましては事前にご相談ください。
・アレルギー等は、別途お問合せください。

DEJIMA MESSE NAGASAKI

“美味しい”は長崎の出島から。

DEJI-グルメ

MENU

500個以上
500個~300個
300~100個
100個まで
スイーツ・パン
ケータリング・ドリンク

Hilton NAGASAKI

「ヒルトン長崎」

250個対応/日

長崎駅の西口正面に位置し、MICE施設「出島メッセ長崎」に隣接する長崎の新しいランドマークホテル「ヒルトン長崎」

HT-03

和華蘭弁当

長崎の和華蘭文化を取り入れたより長崎を感じ取れるお弁当です。

2,500円（税込）

最大発注個数	250個
最低発注個数	10個

HT-04

サンドイッチ

美味しいパンに新鮮な食材をサンドしています。

1,500円（税込）

最大発注個数	100個
最低発注個数	10個

【注意事項】
・全てのお弁当は、お茶等ドリンク付きです。内容は季節によって変わる場合がございます。
・ご注文、数量の変更は14日前まで受付ます。変更期限以降のキャンセルは、キャンセル料をいただきます。
・提供可能時間は、11時～21時です。※時間外につきましては事前にご相談ください。
・アレルギー等は、別途お問合せください。

DEJIMA MESSE NAGASAKI

“美味しい”は長崎の出島から。

DEJI-グルメ

MENU

「ウオクニ株式会社」

300個対応/日

長崎で半世紀以上の営業を展開、旬の食材を使った栄養のバランスのとれたお弁当をお届けします。季節の行事などには、イベントメニューをお弁当にも取り入れています。

UK-01

出島メッセ長崎弁当

長崎の郷土料理（和・華・蘭）を取り入れたお弁当です、卓袱弁当をご賞味ください。

エネルギー　1089kcal、タンパク質52.8g、脂質49.1g
炭水化物103.8g、食塩相当量4.7g
【アレルギー食物：卵、小麦、えび、かに、大豆、鯵、鶏肉、豚肉、ゼラチン、ごま】

1，500円（税込）

最大発注個数	300個
最低発注個数	50個

UK-02

長崎幕の内弁当

長崎の食材を取り入れたお弁当です。
長崎の味をご賞味ください。

エネルギー　1168kcal、タンパク質49.8g、脂質53.1g
炭水化物112.8g、食塩相当量4.5g
【アレルギー食物：卵、小麦、えび、かに、大豆、鯵、鶏肉、豚肉、ゼラチン、ごま】

1，000円（税込）

最大発注個数	300個
最低発注個数	50個

【注意事項】
・全てのお弁当は、お茶等ドリンク付きです。内容は季節によって変わる場合がございます。
・ご注文は14日前まで受付ます。
　変更期限以降のキャンセルは、キャンセル料をいただきます。
・提供可能時間は、10時～18時です。
・アレルギー等は、別途お問合せください。

DEJIMA MESSE NAGASAKI

“美味しい”は長崎の出島から。

DEJI-グルメ

MENU

「ウオクニ株式会社」

20個対応/日

長崎で半世紀以上の営業を展開、旬の食材を使った栄養のバランスのとれたお弁当をお届けします。季節の行事などには、イベントメニューをお弁当にも取り入れています。

UK-03

オードブル盛

4,000円（税込）

長崎のご当地料理を揃えたオードブル盛りです、
お仲間の皆さんでお楽しみください。

最大発注個数	20個
最低発注個数	5個

【注意事項】
・全てのお弁当は、お茶等ドリンク付きです。内容は季節によって変わる場合がございます。
・ご注文は14日前まで受付ます。
　変更期限以降のキャンセルは、キャンセル料をいただきます。
・提供可能時間は、10時～18時です。
・アレルギー等は、別途お問合せください。

DEJIMA MESSE NAGASAKI

“美味しい”は長崎の出島から。

DEJI-グルメ

MENU

CROCS

「CROCS」クロックス

200個対応/日

「お弁当でハッピーに!」をコンセプトに、お召し上がりの皆様に
幸せな気持ちになって頂けるお弁当を目指します。

CR-01 ベジサンドF

野菜たっぷり！他にもチーズやハムなど相性バッチリの
組み合わせでお作り致します。
フルーツとご一緒に♬

1,350円（税込）

最大発注個数	200個	最低発注個数	30個

CR-02 カツサンドF

ロースカツと野菜やたまご等、彩りよく組み合わせた
ボリューム満点のサンドイッチです。
フルーツとご一緒に♬

1,450円（税込）

最大発注個数	200個	最低発注個数	30個

【注意事項】
・全てのお弁当は、パックドリンク（アソート）付きです。内容は季節によって変わる場合がございます。
・ご注文、数量の変更は14日前まで受付ます。変更期限以降のキャンセルは、キャンセル料をいただきます。
・提供可能時間は、10時～18時です。

DEJIMA MESSE NAGASAKI

“美味しい”は長崎の出島から。

DEJI-グルメ

MENU

「長崎アザレア」

200個対応/日

まろやかな味わいの脂身が絶妙なバランスで柔らかな食感の、
ジューシーで脂のロどけがたまらない長崎和牛。
長崎原爆資料館前に位置する、当店（長崎アザレア）は、
長崎和牛指定店です。

AZ-01

焼肉弁当（長崎和牛）

長崎和牛の美味しさをおもてなしの気持ちと
一緒に詰めてお届けします。

2,200円（税込）

最大発注個数	200個
最低発注個数	20個

【注意事項】
・全てのお弁当は、お茶等ドリンク付きです。内容は季節によって変わる場合がございます。
・注文、数量の変更は14日前まで受付ます。変更期限以降のキャンセルは、キャンセル料をいただきます。
・提供可能時間は、9:30～15:00です。

DEJIMA MESSE NAGASAKI

“美味しい”は長崎の出島から。

DEJI-グルメ

MENU

Y’ s BURGER

50個対応/日

佐世保本店、佐世保バーガーのお店です！
ヴィーガン料理を含め、NO MORE PLASTIC で営業しています。
地球を考えたお店です！どうぞ☺

EG-01

バーガーBOX

バーガー【パティ(豚肉+牛肉)、レタス、トマト、玉ねぎ、ベーコン】+フライドポテト

1,500円(税込)

最大発注個数	50個
最低発注個数	10個

【注意事項】
・全てのお弁当は、お茶等ドリンク付きです。内容は季節によって変わる場合がございます。
・ご注文、数量の変更は14日前まで受付ます。変更期限以降のキャンセルは、キャンセル料をいただきます。
・提供可能時間は、11時～13時です。
・アレルギー等は、別途お問合せください。
・対応不可日：12月8日～1月10日、4月25日～5月10日

DEJIMA MESSE NAGASAKI

“美味しい”は長崎の出島から。

DEJI-グルメ

MENU

「ホテルニュー長崎」

50個対応/日

和洋中のレストランやバー、多様多種な宴会場を備え、日常使いではもちろんのこと、ビジネスやお祝いごとなど様々な集いの場所としてご利用いただけます。またJR長崎駅に隣接しており、ビジネスのみならず市内観光にも便利な立地です。

PN-01

もってこい弁当

旬の食材を使った、彩り豊かなお弁当です。
ひとくちごとのお料理に心と技が光ります。

3,000円（税込）

最大発注個数	50個
最低発注個数	10個

【注意事項】
・内容は季節によって変わる場合がございます。
・ご注文、数量の変更は14日前まで受け付けます。変更期限以降のキャンセルは、キャンセル料をいただきます。
・提供可能時間は、11時～18時です。
・6月～9月は販売を休止させていただきます。
・アレルギー等は、別途お問合せください。

DEJIMA MESSE NAGASAKI

“美味しい”は長崎の出島から。

DEJI-グルメ

MENU

坂本屋

料亭御宿　坂本屋　創業明治27年創業。長崎郷土料理の卓袱料理が名物の料亭御宿。

100個対応/日

坂本-01

角煮めし弁当＋お茶

卓袱料理を代表する豚の角煮。そのたれで炊き上げた和風おこわの上に一口大の角煮をたっぷりのせて仕上げました。冷めても美味しいとろとろほろりの角煮を存分にお楽しみください。

1,150円（税込）

最大発注個数	100個	最低発注個数	5個

【注意事項】
・全てのお弁当は、お茶等ドリンク付きです。内容は季節によって変わる場合がございます。
・ご注文、数量の変更は14日前まで受付ます。変更期限以降のキャンセルは、キャンセル料をいただきます。
・提供可能時間は、11時～17時です。
・アレルギー対応不可。

DEJIMA MESSE NAGASAKI

“美味しい”は長崎の出島から。

DEJI-グルメ

MENU

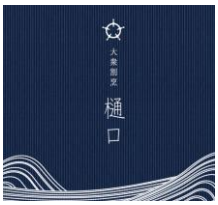

「大衆割烹樋口」

30個対応/日

創業昭和35年、長崎を共に歩んできた大衆割烹です。名物の唐揚げは長崎人の想いでの味に数えられる逸品です。和食店らしく旬の素材や地元長崎の素材を使用した商品で長崎の皆様にも長らく愛されてまいりました。長崎に愛されてきた味をお弁当でもどうぞ。

樋口-01 出島弁当　樋口

樋口の名物と季節の食材を6マスの1段重に盛り込みました

2,000円（税込）

最大発注個数 30個　最低発注個数 20個

樋口-02 出島弁当　かえで

天ぷらと雲仙ポークのｸﾞﾘﾙ、和食感ある様々な食材とごちそう感あふれる2段重

2,500円（税込）

最大発注個数 30個　最低発注個数 15個

樋口-03 出島弁当　つばき

和食のごちそう天ぷらと雲仙ポークｸﾞﾘﾙ、名物唐揚げ、季節の炊き合わせなど見た目にも楽しめる三段重。

3,000円（税込）

最大発注個数 30個　最低発注個数 15個

樋口-04 出島弁当　さくら

天ぷら、特選牛のローストビーフに長崎県産の刺身を楽しめる贅の極みを尽くした三段重弁当

3,500円（税込）

最大発注個数 30個　最低発注個数 10個

【注意事項】
・全てのお弁当は、お茶等ドリンク付きです。内容は季節によって変わる場合がございます。
・ご注文、数量の変更は14日前まで受付ます。変更期限以降のキャンセルは、キャンセル料をいただきます。
・提供可能時間は、11時～18時です。
・アレルギー等は、別途お問合せください。

DEJIMA MESSE NAGASAKI

“美味しい”は長崎の出島から。

DEJI-グルメ

MENU

六兵衛 -ROKUBEE-

「六兵衛」

100個対応/日

◆大切な方へのおもてなし◆
そんなお客様のお気持ちに、私達も心を込めてお手伝いさせて頂きます。

六兵-01 混ぜご飯御膳 1,620円(税込)

ごぼうやたけのこ等、具材を小さく小さく刻み、優しく
味付けした当店手作りの混ぜご飯。ロースカツとご一緒に
ボリュームも満点のお弁当です。

最大発注個数	100個	最低発注個数	20個

六兵-02 鯛めし御膳 2,160円(税込)

長崎県産の真鯛を使用し、一から調理しております。
鯛の出汁が効いたふっくら炊き込みご飯。ロースカツと
ご一緒にボリュームも満点のお弁当です。

最大発注個数	100個	最低発注個数	15個

六兵-03 うなぎちらし御膳 2,700円(税込)

具沢山の五目ちらしにうなぎをドーン！とのせました。
彩りも鮮やかで贅沢な一品。ロースカツとご一緒に
ボリュームも満点のお弁当です。

最大発注個数	100個	最低発注個数	15個

【注意事項】
・全てのお弁当は、お茶等ドリンク付きです。内容は季節によって変わる場合がございます。
・ご注文、数量の変更は14日前まで受付ます。変更期限以降のキャンセルは、キャンセル料をいただきます。
・提供可能時間は、10時～18時です。

DEJIMA MESSE NAGASAKI

“美味しい”は長崎の出島から。

DEJI-グルメ

MENU

Congrès 「株式会社コングレ」

コン-01

いろはす
285ml

最大発注個数 要相談　最低発注個数 1個

常温

……110円(税込)

コン-02

いろはす
540ml

最大発注個数 要相談　最低発注個数 1個

常温

……140円(税込)

コン-03

綾鷹
280ml

最大発注個数 要相談　最低発注個数 1個

常温

……140円(税込)

コン-04

綾鷹
525ml

最大発注個数 要相談　最低発注個数 1個

常温

……170円(税込)

コン-05

からだすこやか茶W
350ml

最大発注個数 要相談　最低発注個数 1個

常温

……160円(税込)

【注意事項】
・ご注文、数量の変更は14日前まで受付ます。変更期限以降のキャンセルは、キャンセル料をいただきます。
・提供可能時間は、7時～22時です。
・常温でのお渡しでございます。冷蔵をご希望の方はパントリー(有料)をご利用ください。

コン-06

ジョージア
香るブラック
260ml

最大発注個数 要相談　最低発注個数 1個

常温

……140円(税込)

コン-07

エメラルドマウンテン
グラン微糖
ディープブラック
185ml

最大発注個数 要相談　最低発注個数 1個

常温

……110円(税込)

コン-08

ケータリング用
飛沫防止透明
パーテーション

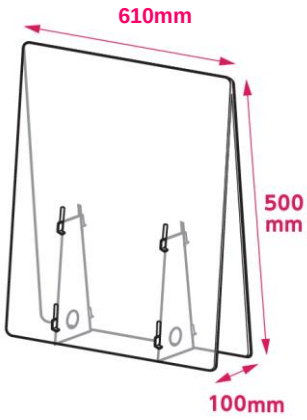

最大発注個数 要相談　最低発注個数 1個

H500×W610×D100
PET製　厚さ0.5mm　高透明度
約500g

……990円(税込)

発注:2週間前まで

【注意事項】
・ご注文、数量の変更は14日前まで受付ます。変更期限以降のキャンセルは、キャンセル料をいただきます。
・提供可能時間は、7時～22時です。
・常温でのお渡しでございます。冷蔵をご希望の方はパントリー(有料)をご利用ください。

DEJIMA MESSE NAGASAKI

“美味しい”は長崎の出島から。

DEJI-グルメ

MENU

500個以上
500個~300個
300~100個
100個まで
スイーツ・パン
ケータリング・ドリンク

11時から21時までの提供

Hilton NAGASAKI

「ヒルトン長崎」

長崎駅の西口正面に位置し、MICE施設「出島メッセ長崎」に隣接する
長崎の新しいランドマークホテル「ヒルトン長崎」

HT-05 パーティープラン（立食） 最大発注個数 500個 最低発注個数 30個

ホテルの味とおもてなしをお届けするヒルトン長崎のケータリングサービス。
立食形式でのお食事とフリードリンクがセットになったパーティープランです。

……9,000円～（税込）

HT-06 パーティープラン（着席） 最大発注個数 300個 最低発注個数 30個

ホテルの味とおもてなしをお届けするヒルトン長崎のケータリングサービス。
着席形式でのお食事とフリードリンクがセットになったパーティープランです。

……10,000円～（税込）

HT-07 カクテルパーティープラン 最大発注個数 100個 最低発注個数 10個

ホテルのシェフが手掛ける自慢のフィンガーフードとフリードリンク（3種）がセットになったパーティープラン。
大切なお客様を迎えるウェルカムパーティーに最適のプランです。

……5,000円～（税込）

HT-08 アフターパーティープラン 最大発注個数 100個 最低発注個数 10個

スナックメニューにフリードリンク（3種）がセットになったアフターパーティープランです。
パーティーの余韻に浸りながら楽しい時間を過ごす二次会に最適です。

……3,500円～（税込）

HT-09 コーヒー（フルサービス） 最大発注個数 300個 最低発注個数 10個

フェアトレードコーヒーを使用したホテル自慢のコーヒーを各会場のお席までホテルスタッフが個別にご提供いたします。

……660円（税込）

HT-10 コーヒー（セルフ/陶器） 最大発注個数 500個 最低発注個数 10個

フェアトレードコーヒーを使用したホテル自慢のコーヒーを陶器のカップで一式を各会場にお届けしセッティングいたします。ご自身でご自由にお召し上がりいただけます。

……400円（税込）

HT-11 コーヒー（セルフ/紙コップ） 最大発注個数 800個 最低発注個数 10個

フェアトレードコーヒーを使用したホテル自慢のコーヒーを持ち運び可能な紙コップで一式を各会場にお届けしセッティングいたします。ご自身でご自由にお召し上がりいただけます。

……300円（税込）

【パーティープラン】

【着席￥10,000～】

Sample Menu

〈和洋中卓盛料理〉

■オードブル５種盛合せ
■ホッキ貝と帆立貝柱の海藻サラダ
■お刺身三点（鯛・平寿・烏賊）盛合せ
■海鮮と季節野菜の塩炒め
■雲仙ポークの豆鼓蒸し or 長崎皿うどん
■長崎産真鯛のからすみバター焼き
■特選牛ロース肉のカットステーキ
マディラソース
■季節の炊き込み御飯
■赤出汁
■香の物
■柚子シャーベット
■コーヒー

【立食￥9,000～】

Sample Menu

〈冷製料理〉

■シーフードカクテル オーロラソース
■和洋中オードブル５種盛合せ
■パテ･ド･カンパーニュ 野菜のピクルス添え
■合鴨スモークと茸のサラダ仕立て
■鰹のたたきのカルパッチョ
■コールハムの盛合せ ポテトサラダ添え
■スペシャルデザートとコーヒー

〈温製料理〉

■点心２種せいろ蒸し
■鶏腿肉の香味ソース
■サーモンソテー ハニーマスタードソース
■長崎ハトシと紫陽花揚げ レモン
■鱸の香草パン粉焼き
■チキンパロティーヌ バルサミコソース
■ビーフシチュー ア・ラ・モード
■長崎名物角煮饅頭

【カクテル&パーティープラン】

【カクテルメニュー￥5,000～】

Sample Menu

■小海老とアボカドのカクテル
■スモークサーモンのタルタル カクテル仕立て
■タコとオリーブのマリネ
■スティックサラダ
■ピンチョス６種盛り
■タルトレット６種盛り
■ハムとチーズのサンドイッチ
■コールハムの盛り合わせ
■パテ・ド・カンパーニュ
■プチケーキの盛り合わせ
■コーヒー

【スナックメニュー￥3,500～】

Sample Menu

■ポテトチップス
■ミックスナッツ
■スモークチーズ
■サラミ
■クリームチーズとスモークサーモンの
タルトレット

【注意事項】
・ご注文、数量の変更は14日前まで受付ます。変更期限以降のキャンセルは、キャンセル料をいただきます。
・提供可能時間は、11時～21時です。
・アレルギー等は、別途お問合せください。
・季節により内容が変更になる場合がございます。

DEJIMA MESSE NAGASAKI

“美味しい”は長崎の出島から。

DEJI-グルメ

MENU

「Wine kitchen 華花」

10～150名対応/日

旬の食材や長崎の地魚を使って、シェフが丹精込めて仕上げた上質なお食事を提供します。アレルギーやビーガン対応できます。お食事にあうワインなどのお飲み物もご用意しております。

華花-01 フィンガーフード

気軽につまめるピンチョスから、本格フレンチのヴェリーヌまで多彩なメニューをご用意。写真はヴェリーヌです。

2,000円～

最大発注個数	150個	最低発注個数	10個

華花-02 オードブル各種

洋風オードブルです。
写真は5名様分の盛り合わせです。

2,000円～

最大発注個数	150個	最低発注個数	10個

華花-03 学会のワイン＆チーズ

チーズ各種の盛り合わせをワインとご一緒にお楽しみいただけます。

2,500円～

最大発注個数	150個	最低発注個数	10個

華花-04 おひとり様ディナー弁当

前菜、サラダ、パスタ、メイン（魚、肉）、デザート、パン、スープ　全11品　和風メニューも対応できます。

3,000円～

最大発注個数	150個	最低発注個数	10個

【注意事項】
・ご注文、数量の変更は14日前まで受付ます。変更期限以降のキャンセルは、キャンセル料をいただきます。
・提供可能時間は、7時～23時です。
・アレルギー等は、別途お問合せください。
・ケータリングについては、お申し込み後内容・金額等調整しますのでお気軽にお問い合わせください。

華花-05 ワイン各種

最大発注個数 150個　最低発注個数 10個

世界各国から100種類ものワインの品揃え。スパークリング・赤・白に加えて、貴腐ワインやオレンジワインなどもご準備できます。

……330円〜（税込）

華花-06 ビール

最大発注個数 150個　最低発注個数 10個

ご予算に応じて、缶・生ビールをご用意いたします。

……440円〜（税込）

華花-07 日本酒

最大発注個数 150個　最低発注個数 10個

長崎県産の日本酒

……440円〜（税込）

華花-08 焼酎

最大発注個数 150個　最低発注個数 10個

長崎県産の焼酎（麦・芋）

……330円〜（税込）

華花-09 コーヒー

最大発注個数 150個　最低発注個数 10個

食後のホットコーヒー

……220円（税込）

【注意事項】
・ご注文、数量の変更は14日前まで受付ます。変更期限以降のキャンセルは、キャンセル料をいただきます。
・提供可能時間は、7時〜23時です。
・アレルギー等は、別途お問合せください。
・ケータリングについては、お申し込み後内容・金額等調整しますのでお気軽にお問い合わせください。

DEJIMA MESSE NAGASAKI

“美味しい”は長崎の出島から。

DEJI-グルメ

MENU

ATTIC COFFEE
SPECIALTY COFFEE SHOP

「ATTIC COFFEE」

200名対応/日

長崎出島ワーフにある「Attic」のケータリング店舗。
大人気の“龍馬カプチーノ”などのコーヒーや、生ビールやカクテルの
アルコール等のドリンク、フードケータリングも行っております。

AC-06

和華蘭オードブルケータリング

長崎らしい料理を中心に和洋中4名様盛の
オードブル。

お一人様　1,200円～(税込)

最大発注個数	50皿(200名分)
最低発注個数	1皿(4名分)

※その他ドリンクでも対応可。詳しくはお問合せ下さい。

AC-07

コーヒーポットサービス(セルフ)

お客様ご自身で紙コップに自家焙煎コーヒーを
注ぐセルフサービス。砂糖とミルク付き。

1台(約10杯)　3,500円(税込)

最大発注個数	10台
最低発注個数	1台

AC-08　磁器カップ　1セットにつき　**110円**(税込)
(カップ・ソーサー類など)

最大発注個数	50セット
最低発注個数	1セット

【注意事項】
・ご注文、数量の変更は14日前まで受付ます。変更期限以降のキャンセルは、キャンセル料をいただきます。
・提供可能時間は、9時～20時です。
・アレルギー等は、別途お問合せください。
・ケータリングについては、お申し込み後内容・金額等調整しますのでお気軽にお問い合わせください。

DEJIMA MESSE NAGASAKI

“美味しい”は長崎の出島から。

DEJI-グルメ

MENU

「KOMEKOYA COFFEE STANDS」

1,000名対応/日

JR浦上駅の横にある「スペシャルティコーヒーと米粉のお菓子」のお店

- 学会・イベント向け
- 詳細は裏面参照

米粉-01

コーヒーケータリング　フルサービス
（紙コップ蓋付）

学会・イベント等の参加者サービスとして、どうぞ！！

670円（税込）

最大発注個数	1,000個
最低発注個数	100個

米粉-02

コーヒーケータリング　セルフサービス
（磁器/グラス）
※控室・少人数向け

［おもてなしセット］
・個包装布おしぼり
・ステイックシュガー
・コーヒーフレッシュセット

500円（税込）

最大発注個数	1,000個
最低発注個数	30個

【注意事項】
・ご注文、数量の変更は14日前まで受付ます。変更期限以降のキャンセルは、キャンセル料をいただきます。
・提供可能時間は、10時～18時です。提供時間はご相談可能です。
・アレルギー等は、別途お問合せください。
・ケータリングについては、お申し込み後内容・金額等調整しますのでお気軽にお問い合わせください。

米粉-03 コーヒーケータリング セルフサービス(紙コップ蓋付) ..... 500円(税込)

自社で焙煎したスペシャルティコーヒー豆を使用。香りが良くバランスのとれた
スッキリとした味わいが特徴です。ホット、アイスともに蓋付きになります。
必要に応じましてスティックシュガー、ミルクをご準備致します。

最大発注個数	1,000個	最低発注個数	30個

コーヒーケータリング詳細

※フルサービス・・・・スタッフが個別にドリンクをご提供致します。
※セルフサービス・・・お飲みものをポットでお届けし、ご自身でご自由にお召し上がりいただけます。
※セルフサービスのアイスコーヒーの氷はクーラーBOXでお届け致します。
●ご注文は10名様より承ります。
●スティックシュガー、コーヒーフレッシュ(ミルク)をご準備致します。

☆ご提供するコーヒーは自社で焙煎したスペシャルティコヒー豆を使用し
香り良くバランスの取れたスッキリとした味わいが特徴です。

KOMEKOYA®

【注意事項】
・ご注文、数量の変更は14日前まで受付ます。変更期限以降のキャンセルは、キャンセル料をいただきます。
・提供可能時間は、10時～18時です。提供時間はご相談可能です。
・アレルギー等は、別途お問合せください。
・ケータリングについては、お申し込み後内容・金額等調整しますのでお気軽にお問い合わせください。

DEJIMA MESSE NAGASAKI

“美味しい”は長崎の出島から。

DEJI-グルメ

MENU

SUN UMINO サン・ウミノ

「サンウミノ」

100名対応/日

1955年創業長崎の老舗喫茶「ウミノ」のテイクアウト専門店

学会・イベント向け

ウミ―01

コーヒー
ケータリング
セルフサービス
（蓋付紙コップ）

学会・イベント等の参加者サービスとして、どうぞ！！

390円（税込）

最大発注個数	100個
最低発注個数	5個

ウミ―02

コーヒー
ケータリング
セルフサービス
（磁器/グラス）

おもてなしセット
・スティックシュガー
・コーヒーフレッシュセット
・個包装布おしぼり

490円（税込）

最大発注個数	50個
最低発注個数	5個

ウミ―03

コーヒー＆
フルーツサンド（2切）
ケータリング
セルフサービス
（蓋付紙コップ）

890円（税込）

最大発注個数	50個
最低発注個数	5個

ウミ―04

コーヒー＆
マドレーヌ1個
ケータリング
セルフサービス
（蓋付紙コップ）

590円（税込）

最大発注個数	50個
最低発注個数	5個

【注意事項】
・ご注文、数量の変更は14日前まで受付ます。変更期限以降のキャンセルは、キャンセル料をいただきます。
・提供可能時間は、10時～18時です。提供時間はご相談可能です。
・アレルギー対応不可。

DEJIMA MESSE NAGASAKI

“美味しい”は長崎の出島から。

DEJI-グルメ

MENU

ホテル セントヒル長崎

「ホテルセントヒル長崎」

500名対応/日

出島メッセ長崎から徒歩12分。小高い丘に立地するエキゾチックなホテルです。
スタッフのおもてなしと笑顔に自信があります。
長崎を感じられるようなお料理をお届けいたします。

SH-04 立食パーティー　最大発注個数 500個　最低発注個数 20個

長崎らしさとおもてなしいっぱいの料理をお届けいたします。
お食事とフリードリンクがセットです。内容・価格等ご相談ください。

……5,500円～（税込）

SH-05 着席パーティー　最大発注個数 500個　最低発注個数 20個

長崎らしさとおもてなしいっぱいの料理をお届けいたします。
お食事とフリードリンクがセットです。内容・価格等ご相談ください。

……6,600円～（税込）

SH-06 コーヒー（フルサービス/陶器）　最大発注個数 100個　最低発注個数 10個

ホテルスタッフがお席にコーヒーを提供いたします。

……550円（税込）

SH-07 コーヒー（セルフ/陶器）　最大発注個数 100個　最低発注個数 10個

コーヒーポットにお持ちして会場にセッティングいたします。

……400円（税込）

SH-08 コーヒー（セルフ/紙コップ）　最大発注個数 300個　最低発注個数 10個

コーヒーポットにお持ちして会場にセッティングいたします。

……300円（税込）

【立食パーティー　7,700円コース】

※季節・仕入れ状況、お客様のご要望により内容は変更になります。

メニュー例

- 長崎県産鮮魚のお造り
- ハムとチーズの盛り合わせ
- 雲仙豚のサラダ仕立て
- アボカドとマグロのカッペリーニ
- シーザーサラダ
- スモークサーモンロール
- ほうれん草のキッシュ
- 海老チリソース
- チキンのオーブン焼
- 長崎あご出汁焼売
- ポテトフライ
- ウインナー
- 赤魚のバジル風味
- 長崎ハトシロール
- プルコギブリトー
- 豚角煮饅頭
- サラダ巻きといなり寿司
- フルーツ盛り合わせ
- プチケーキ

DEJIMA MESSE NAGASAKI

“美味しい”は長崎の出島から。

DEJI-グルメ

MENU

福砂屋

2,500個対応/日

福砂屋は1624年（寛永元年）の創業以来、こだわりの製法を守り続けています。
職人が丹精込めて手づくりで焼き上げるカステラは、ふわっとしっとりとした
本物の味わいです。ご旅行やご出張の手土産としてはもちろんのこと、会議の
お茶菓子やティータイムの語らいの場でもご好評頂いてます。
是非、ご賞味ください。

FK-01

フクサヤキューブ ギフトセット2個入

特定原材料：卵、小麦
賞味期限：製造日含めて概ね10日間

729円（税込）

最大発注個数	2,500個
最低発注個数	1個

FK-02

カステラ小切れ0.6号

特定原材料：卵、小麦
賞味期限：製造日含めて概ね12日間

1,458円（税込）

最大発注個数	2,000個
最低発注個数	1個

【注意事項】
・ご注文・数量の変更は14日前まで受付ます。変更期限以降のキャンセルは、キャンセル料をいただきます。
・提供可能時間は、午前中又は午後～17時までの間です。
・アレルギー等は、別途お問合せください。

DEJIMA MESSE NAGASAKI

“美味しい”は長崎の出島から。

DEJI-グルメ

MENU

福砂屋

1,000個対応/日

福砂屋は1624年（寛永元年）の創業以来、こだわりの製法を守り続けています。
職人が丹精込めて手づくりで焼き上げるカステラは、ふわっとしっとりとした
本物の味わいです。ご旅行やご出張の手土産としてはもちろんのこと、会議の
お茶菓子やティータイムの語らいの場でもご好評頂いてます。
是非、ご賞味ください。

FK-03 カステラ小切れ1号

特定原材料：卵、小麦
賞味期限：製造日含めて概ね12日間

2,268円（税込）

最大発注個数	1,000個
最低発注個数	1個

FK-04 特製五三焼カステラ1本入

特定原材料：卵、小麦
賞味期限：製造日含めて概ね14日間

3,564円（税込）

最大発注個数	300個
最低発注個数	1個

【注意事項】
・ご注文・数量の変更は14日前まで受付ます。変更期限以降のキャンセルは、キャンセル料をいただきます。
・提供可能時間は、午前中又は午後～17時までの間です。
・アレルギー等は、別途お問合せください。

DEJIMA MESSE NAGASAKI

“美味しい”は長崎の出島から。

DEJI-グルメ

MENU

「長崎お土産　すみや」

5個～　対応/日

長崎お土産 すみや

長崎駅ビルに店舗を構える、長崎お土産　専門店
カステラ・ちゃんぽん・枇杷ゼリー　定番のお土産から、九十九島せんべいや、五島うどん等、県域のお土産をセレクトしております。

スミ-01　長崎おやつ　和華蘭

カステラ・茂木枇杷ゼリー・よりより・おたくさ
定番お菓子のセット　（おもてなしにピッタリ）　1200円（税込）

最大発注個数	要相談	最低発注個数	5個

スミ-02　長崎おやつ　枇杷ゼリー

カステラ・茂木枇杷ゼリー・よりより・そのぎ茶
定番お菓子のセット　（会議などに重宝の一品）　1000円（税込）

最大発注個数	要相談	最低発注個数	5個

スミ-03　長崎おやつ　長崎物語

長崎物語・一〇香・よりより・そのぎ茶
（長崎らしさを感じる、色々なお菓子のセット）　830円（税込）

最大発注個数	要相談	最低発注個数	5個

かもめ市場店
（長崎駅改札前）
※長崎おやつ
セット内容のオーダーも承ります。

【注意事項】
・ご注文、数量の変更は10日前まで受付ます。変更期限以降のキャンセルは、キャンセル料をいただきます。
・提供可能時間は、9時～19時です。　・アレルギー等は、別途お問合せください。
・30個以上のご注文の場合の変更は、2週間前迄にお知らせください。

DEJIMA MESSE NAGASAKI

“美味しい”は長崎の出島から。

DEJI-グルメ

MENU

500個以上
500個~300個
300~100個
100個まで
スイーツ・パン
ケータリング・ドリンク

「長崎お土産　すみや」

5個～　対応/日

長崎お土産 すみや

長崎駅ビルに店舗を構える、長崎お土産　専門店
カステラ・ちゃんぽん・枇杷ゼリー　定番のお土産から、九十九島せんべいや、五島うどん等、県域のお土産をセレクトしております。

スミ-04　長崎おやつ　おたくさ

カステラ・おたくさ・そのぎ茶
（長崎らしさ、お手軽に楽しめます）

650円（税込）

最大発注個数：要相談　最低発注個数：5個

スミ-05　長崎おやつ　中華菓子

月餅・よりより・そのぎ茶　中華菓子のセット
（ランタンの季節などに）

580円（税込）

最大発注個数：要相談　最低発注個数：5個

スミ-06　165円（税込）
長崎　そのぎ茶　490ml

スミ-07　150円（税込）
長崎　そのぎ茶　290ml

スミ-08　195円（税込）
雲仙島原・天然　500ml

全国茶品評会　蒸し製玉緑茶の部　日本一4連覇　丸みのある茶葉から生まれる珠玉の味わい

スミ-09　紙袋　30円（税込）

最大発注個数：要相談　最低発注個数：10個

【注意事項】
・ご注文、数量の変更は10日前まで受付ます。変更期限以降のキャンセルは、キャンセル料をいただきます。
・提供可能時間は、9時～19時です。・アレルギー等は、別途お問合せください。
・30個以上のご注文の場合の変更は、2週間前迄にお知らせください。